V 7 on suihkuputkien käyttölaite. Se soveltuu veden syöttämiseen pyörivälle akselille. Pyöritysliike aikaansaadaan vaihdemoottorilla. Käyttölaite liitetään suihkuputkeen pikaliittimellä. Pikaliitin sisältyy käyttölaitetoimitukseen.

Materiaali

Runkorakenteet valmistetaan SS 2343 teräksestä. Paino 32 kg

Moottori

M4 = Bauer BS06-31V/D04LA4 3,8 r/min, 0,06 kW

Pyydämme ilmoittamaan halutun moottorin jännitteen tilauksessa. Pyydämme myös ilmoittamaan tarvittavat lisävarusteet tilattaessa, esim. rajakytkimet.

Tarvittaessa teemme käyttölaitteeseen myös asiakaskohtaisia sovelluksia.
Laite soveltuu läpivirtauksille 0...50 m³/h.

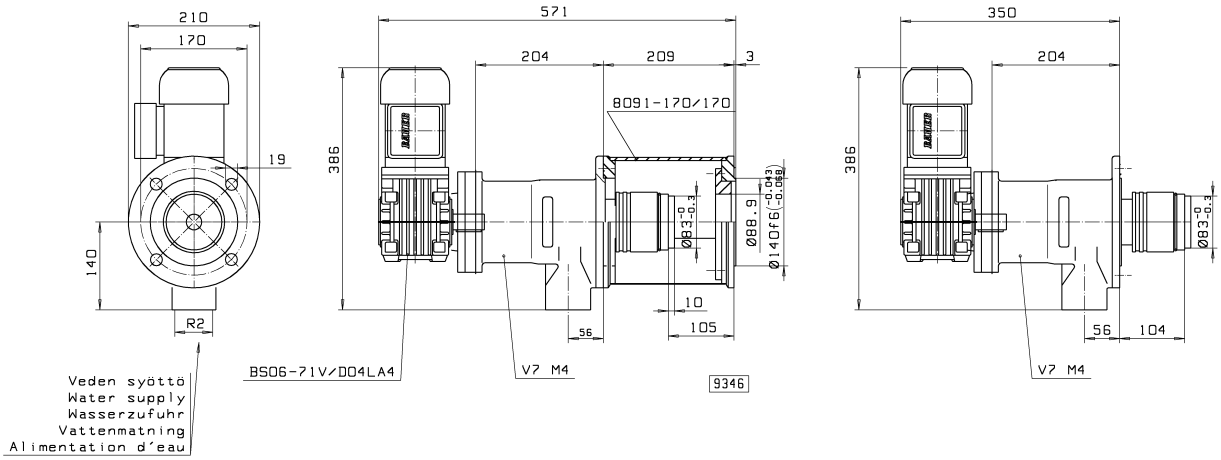

Tilaustiedot	Tuotenimi	Tuotekoodi
	Käyttölaite	V 7 M4
	Korokeosa	8091 170/170
Lisäoptio	Liukurengastiiviste normaalitiivisteen tilalle	
	Rajakytkin 1 kpl	RK1-V7
	Rajakytkin 2 kpl	RK2-V7

Villcip Oy
Välitie 3
15540 Villähde

Puh 0208 355753
Fax (03) 7589844
E-mail sale@villcip.fi

ALV rek
Y 1709827-8
Kotipaikka Nastola